SAMEUO®

ウェブカメラ

取扱説明書

最新のウェブカメラをご選択いただき、誠にありがとうございます！本製品はUSBポートを介してPCへリアルタイムでデータ伝送を行う高解像度・高速伝送対応のウェブカメラです。洗練されたデザインで携帯性にも優れており、ご家族やお友達とのオンライン上での楽しいひとときを共有するのに最適です！

製品図

①デュアルAIノイズキャンセリングマイク
②コンプリメンタリーライト
③オート/マニュアルフォーカス 2K/4Kレンズ
④プライバシーカバー
⑤三脚ネジ穴
⑥フレキシブルベース/クリップ
⑦USBケーブル
⑧取扱説明書

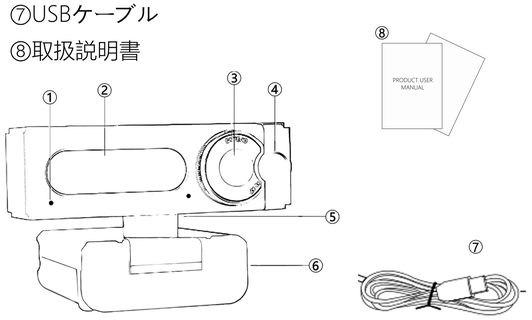

パラメーターと特徴

- QHD2K/UHD 4K COMSカラーセンサー
- インターフェイス USB2.0 港
- イメージの焦点： マニュアル/オートフォーカス
- 調節可能な満ちる軽い色温度の明るさの広角
- デュアルAIノイズキャンセリングマイク
- 顔の補足の照明効果t
- ソーシャルソフトウェア互換性
- 多目的マウントクリップ
- 三脚ネジ穴仕様：1/4 "標準ネジ穴
- 自動露出コントロール
  オートホワイトバランス
  オートゲインコントロール

システム要件

- IBM PCまたはUSBポートを備えた互換性のあるPCまたはノートPC Pentium 200以上のCPU。
- オペレーションシステム：
  WINXP/Vista/Win7/Win8/Linux with UVC (above linux-2.6.26) Mac-OS X10.4.8 or later/ Android 4.0 or above with UVC

ウェブカメラの設置

1. ウェブカメラを設置する

コンピュータのディスプレイ、デスクトップ、三脚など、お好みの場所にウェブカメラを設置してください。

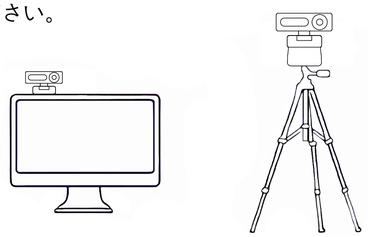

注意：この製品には三脚は含まれていません。
必要に応じてお買い求めください。

ディスプレイに設置する場合:
ウェブカメラクリップを開き、図の手順と方法に従ってウェブカメラをディスプレイの上に置きます。

nted.

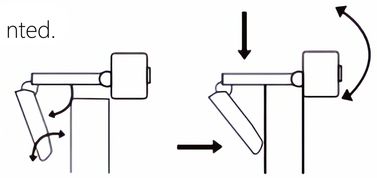

2. ウェブカメラの接続

Type-Cインターフェースを介してカメラをコンピュータに接続します。

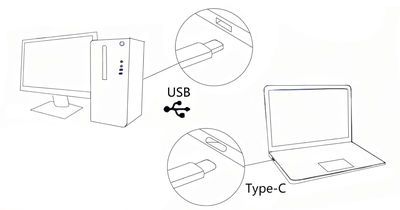

暖かいヒント デスクトップを使用する場合は、ウェブカメラをコンピュータの背面にあるUSBインターフェースに接続した方がスムーズです

3.インストールが完了したら、使用を開始することができます。

リモコンの使い方

1.基本機能

オン/オフ/ミュート 1つのキーでカメラのオン/オフ、マイクのミュートができます。
ミラーモード： オンにすると画面が左右反転し、テキスト表示や自分撮りの調整に適しています。

初期設定に戻す： すべてのパラメータを初期状態に素早くリセット。

2. ズーム調整

デフォルト視野角80°、サポート5倍デジタルズーム：
ズーム+： 徐々にズームイン（100°→120°）、クローズアップに適しています。
ズーム-：徐々にズームアウト （60°→40°）、広角シーンに適しています。

3. フィルライトコントロール

手動調整：
明るさ：10%、25%、50%、75%、100% 5段階の調整が可能。
色温度：2700K（ウォームイエロー） ~6500K（クールホワイト）マルチスピード調整で、異なる光ニーズに適応。

4. 画質効果モード

ノーマルモード：標準的な色再現
ビューティーモード： 肌色とディテールを最適化します。
ナイトモード： 暗い光環境で画質を向上させます。
クール/ウォームトーン：ワンクリックで画像の雰囲気を切り替えます。
逆光コントラスト： 強い光の下で明暗のバランスをとり、露出オーバーを防ぎます。

5. 利用方法

ビデオ会議（ズームなど）： オートフィルライト＋ビューティーモードを有効にすることをお勧めします。
低照度環境： ナイトモードを有効にし、手動でフィルライトの明るさを調整してください。
プロフェッショナル撮影 色温度を手動で調整する（例：白色光文書撮影の場合は6500K）。

注意事項

1.高温、低温、ほこりや湿気の多い環境では使用しないでください。
2.Avoid 手、鋭くまたは粗いものでレンズに触れます; クリーニングのためにきれいで、柔らかい布を使用して下さい。
3.できるだけ落下を避けてください。激しい落下はレンズの損傷、故障、表面の傷の原因となります。

保証

1. 本製品は人為的な要因以外による保証を受けることができません：
   - 人為的な損傷
   - 他社技術者による修理、分解。
   - 落下や衝撃による損傷。
2. 何か問題があれば、販売者に連絡して最良の解決策を得ることができます。
   (Windowsはマイクロソフト社の商標です。Macは米国および他の国々で登録されたApple, inc.の商標です)。